Diese Zeichnung ist alleiniges Eigentum der mbo Oßwald GmbH & Co KG. Weitergabe, Vervielfältigung und Mitteilung an Dritte (auch auszugsweise) ist untersagt. Bei Zuwiderhandlung besteht Schadensersatzpflicht.

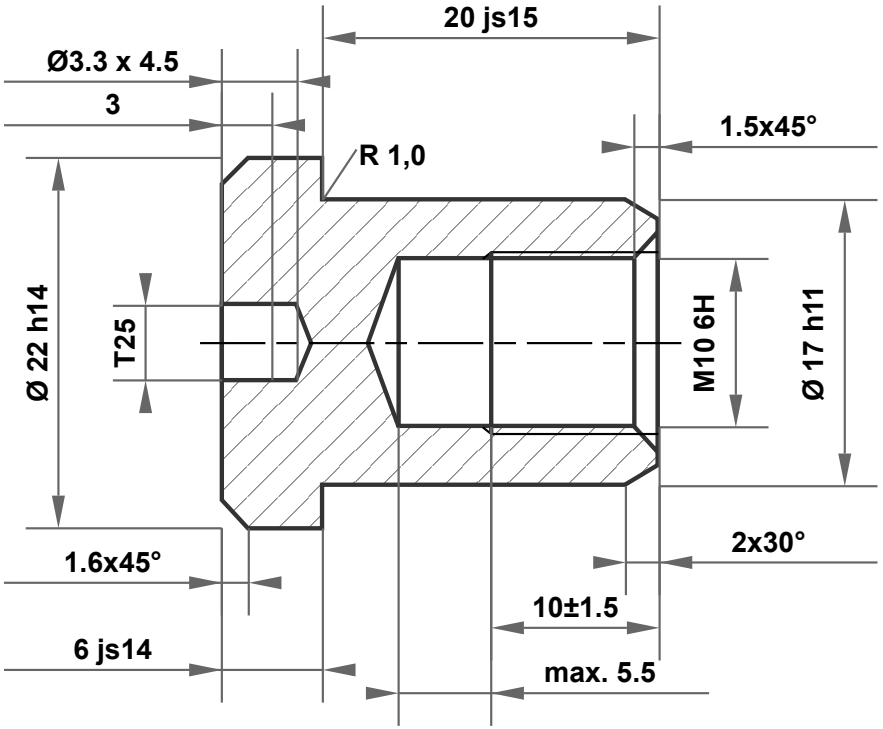

20 js15	20.420 19.580
17 h11	17.000 16.890
22 h14	22.000 21.480
6 js14	6.150 5.850

Kante gebrochen

Zulässige Abweichung für Maße ohne Toleranzangabe ISO 2768-m für Längen- und Winkelmaße ISO 2768-0,6 für Symmetrie					Oberfläche blank	Maßstab / Gewicht
						Werkstoff: 1.4305 (X8CrNiS18-9)
				Datum	Name	Bezeichnung
			Gezeichnet	24.11.2026	mboShop	Hülsenmutter | M10
			Kontrolliert			
			Norm			
						Artikelnummer: KT801761831392
A	Zeichnung erstellt	30.10.2025	eShop	mbo Oßwald GmbH & Co KG Steingasse 13 97900 Külsheim-Steinbach Deutschland		A4
Status	Änderungen	Datum	Name		Ersatz für:	Ersatz durch: