Il presente disegno è proprietà esclusiva di mbo Osswald GmbH & Co KG. È vietata la trasmissione, riproduzione e comunicazione a terzi (anche parziale). L'eventuale violazione comporta l'obbligo di risarcimento del danno.

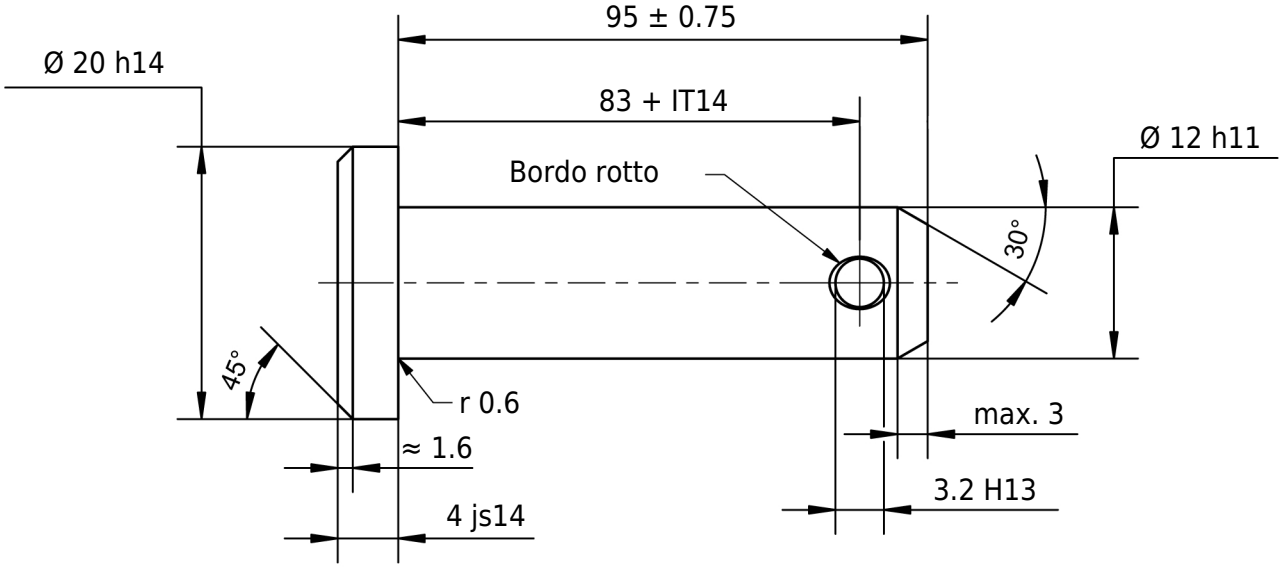

20 h14	20.000 19.480
4 js14	4.150 3.850
83 IT14	83.870 83.000
3.2 H13	3.380 3.200
12 h11	12.000 11.890

Scostamenti ammessi per quota senza indicazione di tolleranza
ISO 2768-m per quota lunga e angolare
ISO 2768-0,6 per simmetria

Superficie lucida

Scala | Peso

Materiale 1.4301 (X5CrNi18-10)

	Data	Nome
Disegnato	18.03.2024	mboShop
Controllato		
Norma	ISO 2341	

Denominazione

ISO 2341 12 x 95 x 83

Stato	Modifiche	Data	Nome
A	Disegno creato	18.03.2024	eShop

mbo Osswald GmbH & Co KG
Steingasse 13
97900 Kuelsheim-Steinbach
Germania

Articolo n
41 12 0095 0083/4301

A4

Risarcimento per: | Risarcimento con: