Diese Zeichnung ist alleiniges Eigentum der mbo Oßwald GmbH & Co KG. Weitergabe, Vervielfältigung und Mitteilung an Dritte (auch auszugsweise) ist untersagt. Bei Zuwiderhandlung besteht Schadensersatzpflicht.

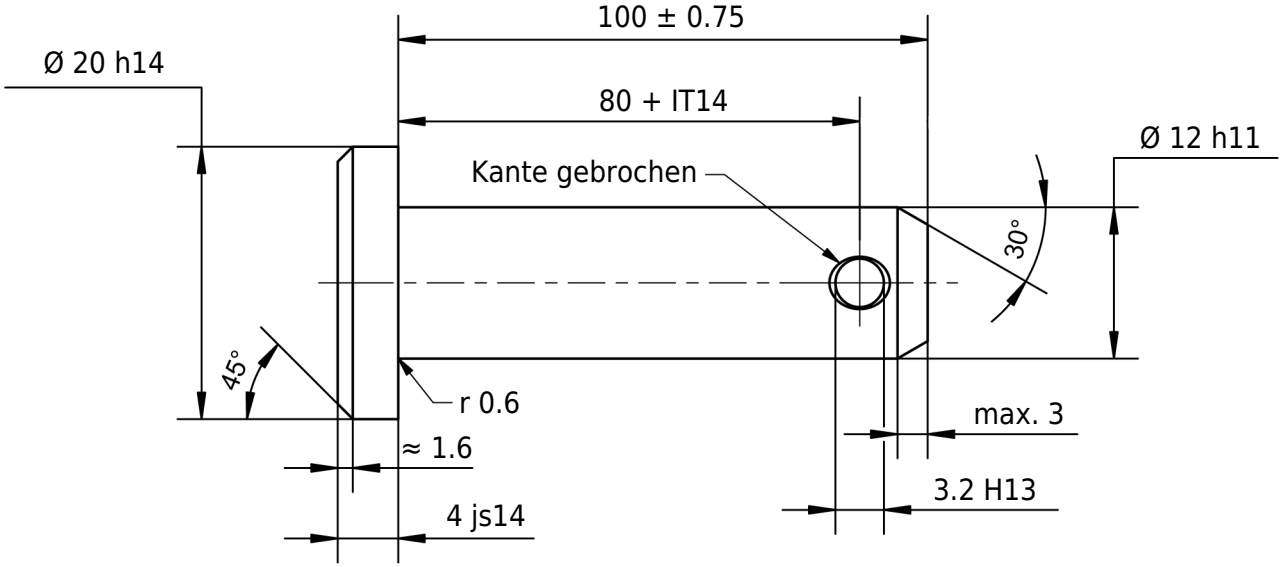

20 h14	20.000 19.480
4 js14	4.150 3.850
80 IT14	80.740 80.000
3.2 H13	3.380 3.200
12 h11	12.000 11.890

Zulässige Abweichung für Maße ohne Toleranzangabe
ISO 2768-m für Längen- und Winkelmaße
ISO 2768-0,6 für Symmetrie

Oberfläche
blank

Maßstab

Gewicht

Werkstoff 1.4404 (X2CrNiMo17-12-2)

	Datum	Name
Gezeichnet	26.10.2023	mboShop
Kontrolliert		
Norm	ISO 2341	

Bezeichnung

ISO 2341 12 x 100 x 80

Status	Änderungen	Datum	Name
A	Zeichnung erstellt	26.10.2023	eShop

mbo Oßwald GmbH & Co KG
Steingasse 13
97900 Külsheim-Steinbach
Deutschland

Artikel-Nr.
41 12 0100 0080/4404

A4

Ersatz für:

Ersatz durch: