Ce dessin est la propriété exclusive de mbo Osswald GmbH & Co KG. La transmission, la duplication et la communication à des tiers (même sous forme d'extraits) sont interdites. En cas de non-respect, la responsabilité des dommages et intérêts est engagée.

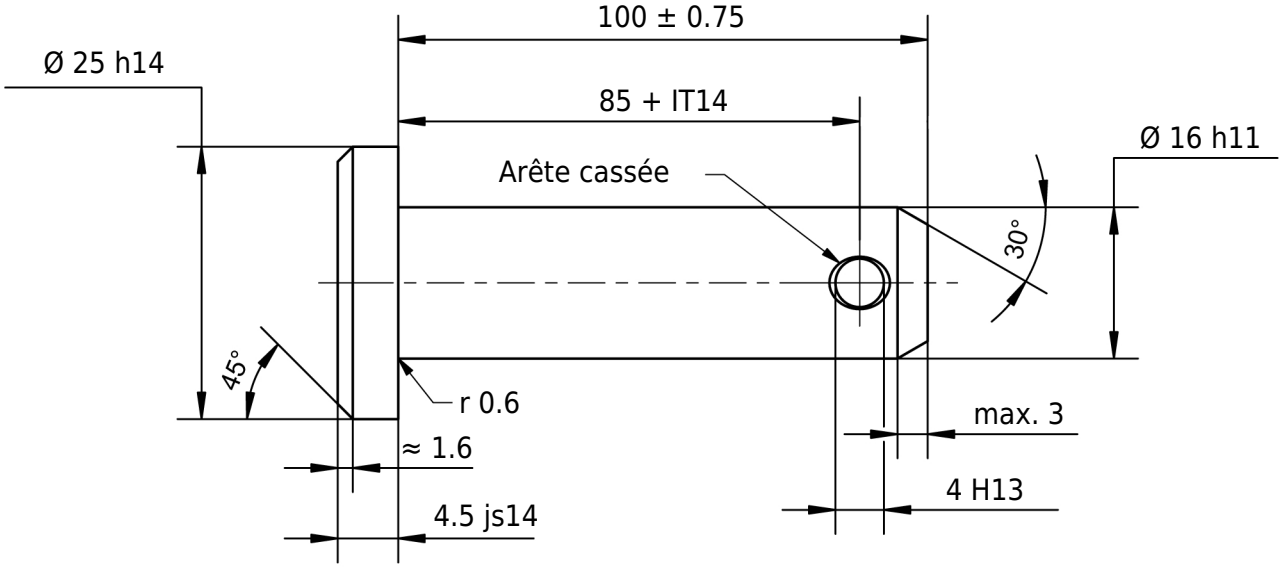

25 h14	25.000 24.480
4.5 js14	4.650 4.350
85 IT14	85.870 85.000
4 H13	4.180 4.000
16 h11	16.000 15.890

Écart admissible pour les dimensions sans spécification de tolérance
ISO 2768-m pour les dimensions linéaires et angulaires
ISO 2768-0,6 pour la symétrie

Surface: acier clair, légèrement huilé

Echelle | Poids

Matériau: 1.0718 (11SMnPb30+C)

	Date	Nom
Dessiné		mboShop
Contrôlé		
Norme	ISO 2341	

Désignation: ISO 2341 16 x 100 x 85

No de l'article: 41 16 0100 0085/003

A4

Statut	Modificatións	Date	Nom
A	Plan créé		eShop

mbo Osswald GmbH & Co KG
Steingasse 13
97900 Kuelsheim-Steinbach
Allemagne

Remplacement pour : | Remplacement par :