Il presente disegno è proprietà esclusiva di mbo Osswald GmbH & Co KG. È vietata la trasmissione, riproduzione e comunicazione a terzi (anche parziale). L'eventuale violazione comporta l'obbligo di risarcimento del danno.

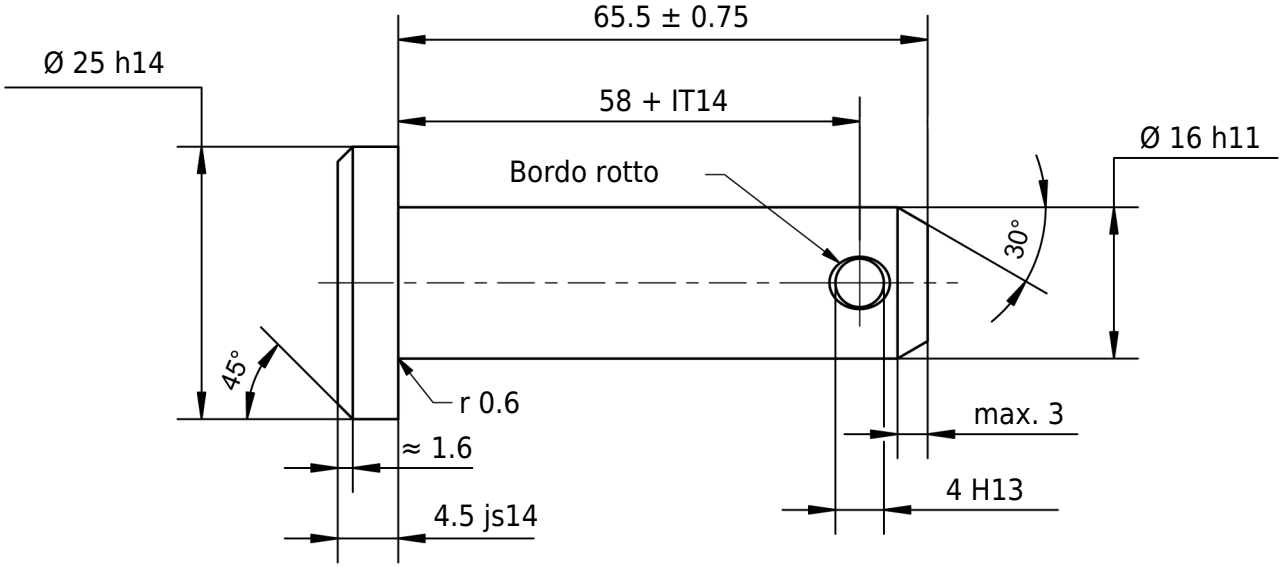

25 h14	25.000 24.480
4.5 js14	4.650 4.350
58 IT14	58.740 58.000
4 H13	4.180 4.000
16 h11	16.000 15.890

Scostamenti ammessi per quota senza indicazione di tolleranza
ISO 2768-m per quota lunga e angolare
ISO 2768-0,6 per simmetria

Superficie lucida

Scala

Peso

Materiale
1.4305 (X8CrNiS18-9)

					Data	Nome
				Disegnato	22.02.2025	mboShop
				Controllato		
				Norma	ISO 2341	
A	Disegno creato	22.02.2025	eShop			
Stato	Modifiche	Data	Nome			

Denominazione

ISO 2341 B 16 Ø h11 x 65.5 x 58

mbo Osswald GmbH & Co KG
Steingasse 13
97900 Kuelsheim-Steinbach
Germania

Articolo n
41 16 0655 0058/4305

A4

Risarcimento per:

Risarcimento con: