Diese Zeichnung ist alleiniges Eigentum der mbo Oßwald GmbH & Co KG. Weitergabe, Vervielfältigung und Mitteilung an Dritte (auch auszugsweise) ist untersagt. Bei Zuwiderhandlung besteht Schadensersatzpflicht.

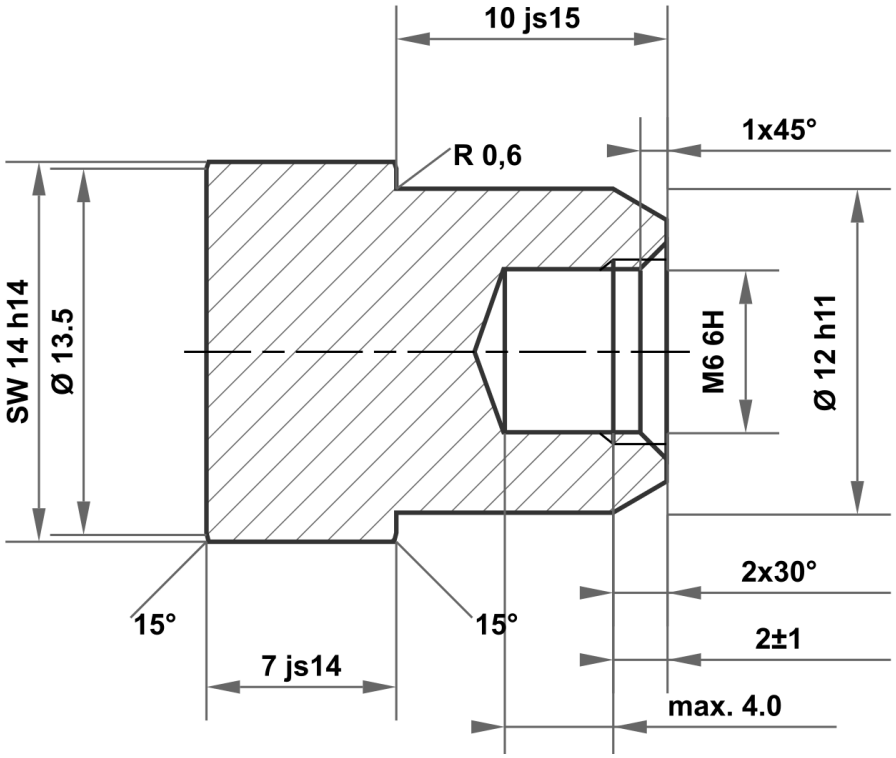

10 js15	10.290 9.710
12 h11	12.000 11.890
14 h14	14.000 13.570
7 js14	7.180 6.820

Zulässige Abweichung für Maße ohne Toleranzangabe
ISO 2768-m für Längen- und Winkelmaße
ISO 2768-0,6 für Symmetrie

Oberfläche
galv. verzinkt
weiß

Maßstab | Gewicht

Werkstoff 1.0715 / 1.0718 nach DIN EN 10277

					Datum	Name
				Gezeichnet	11.11.2025	mboShop
				Kontrolliert		
				Norm		
A	Zeichnung erstellt	11.11.2025	eShop			
Status	Änderungen	Datum	Name			

mbo Oßwald GmbH & Co KG
Steingasse 13
97900 Külsheim-Steinbach
Deutschland

Bezeichnung

Hülsenmutter

Artikel-Nr.
KT161762857345

A4

Ersatz für: | Ersatz durch: