Il presente disegno è proprietà esclusiva di mbo Osswald GmbH & Co KG. È vietata la trasmissione, riproduzione e comunicazione a terzi (anche parziale). L'eventuale violazione comporta l'obbligo di risarcimento del danno.

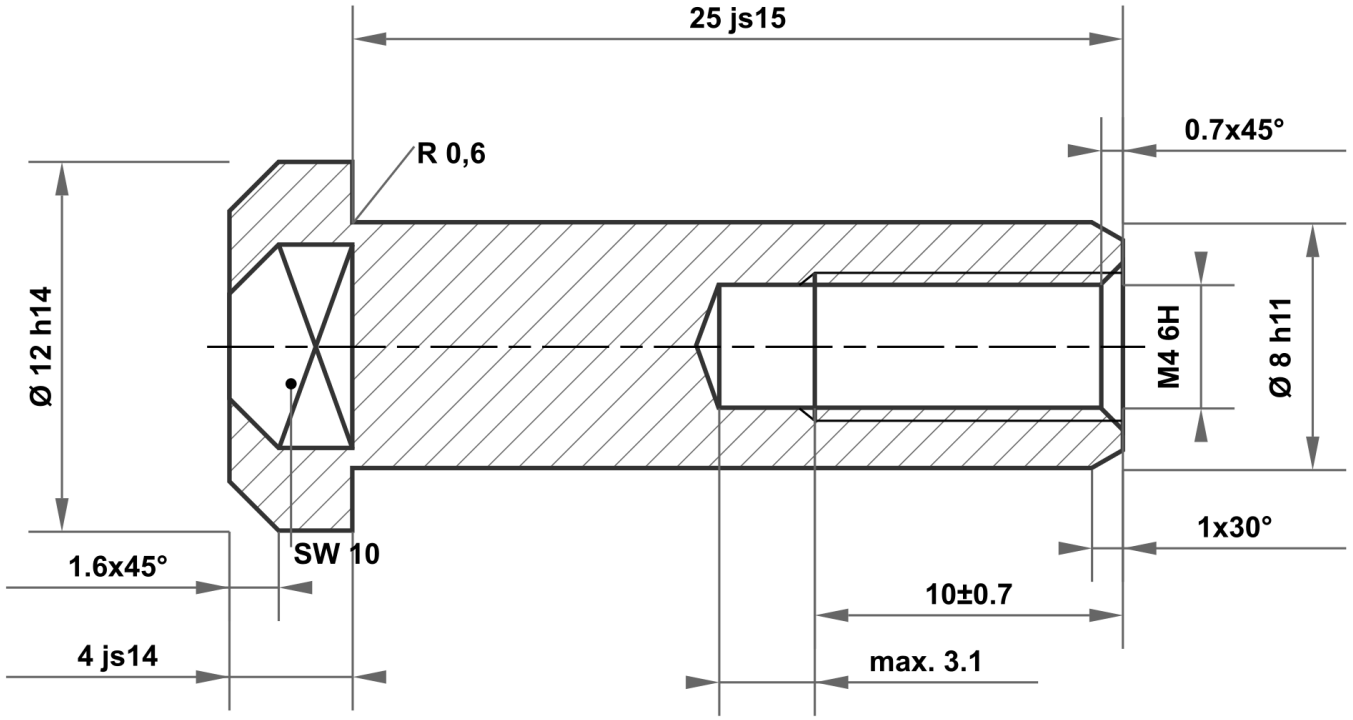

25 js15	25.420 24.580
8 h11	8.000 7.910
12 h14	12.000 11.570
4 js14	4.150 3.850

Scostamenti ammessi per quota senza indicazione di tolleranza
ISO 2768-m per quota lunga e angolare
ISO 2768-0,6 per simmetria

Superficie lucida

Scala | Peso

Materiale 1.4305 (X8CrNiS18-9)

					Data	Nome
				Disegnato	16.10.2025	mboShop
				Controllato		
				Norma		
A	Disegno creato	16.10.2025	eShop			
Stato	Modifiche	Data	Nome			

mbo Osswald GmbH & Co KG
Steingasse 13
97900 Kuelsheim-Steinbach
Germania

Denominazione

Dado a manicotto

Articolo n
KT301760608975

A4

Risarcimento per:

Risarcimento con: