Este plano es propiedad exclusiva de la empresa mbo Osswald GmbH & Co KG. Está terminantemente prohibido divulgarlo, reproducirlo y transferirlo a terceros (incluso de forma parcial). Una posible infracción supondrá la obligación a indemnización por daños y perjuicios.

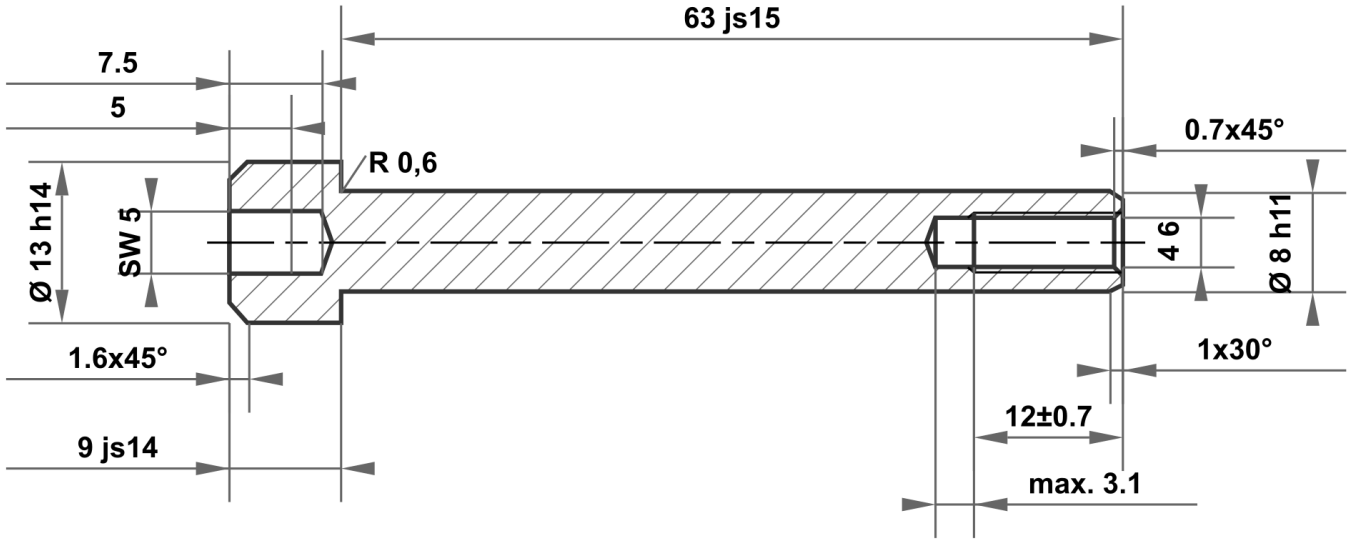

63 js15	63.600 62.400
8 h11	8.000 7.910
13 h14	13.000 12.570
9 js14	9.180 8.820

Desviación permitida para medidas sin indicación de la tolerancia
ISO 2768-m para medidas de longitud y ángulo
ISO 2768-0,6 para simetría

Superficie brillante

Escala | Peso

Material 1.4305 (X8CrNiS18-9)

					Fecha	Nombre
				Dibujado	14.11.2025	mboShop
				Controlado		
				Norma		
A	Plano creado	14.11.2025	eShop			
Estado	Modificatión	Fecha	Nombre			

mbo Osswald GmbH & Co KG
Steingasse 13
97900 Kuelsheim-Steinbach
Alemania

Denominación

Tuerca de casquillo

N° de artículo
KT461763130860

A4

Sustituye a: | Sustituido por: