Ce dessin est la propriété exclusive de mbo Osswald GmbH & Co KG. La transmission, la duplication et la communication à des tiers (même sous forme d'extraits) sont interdites. En cas de non-respect, la responsabilité des dommages et intérêts est engagée.

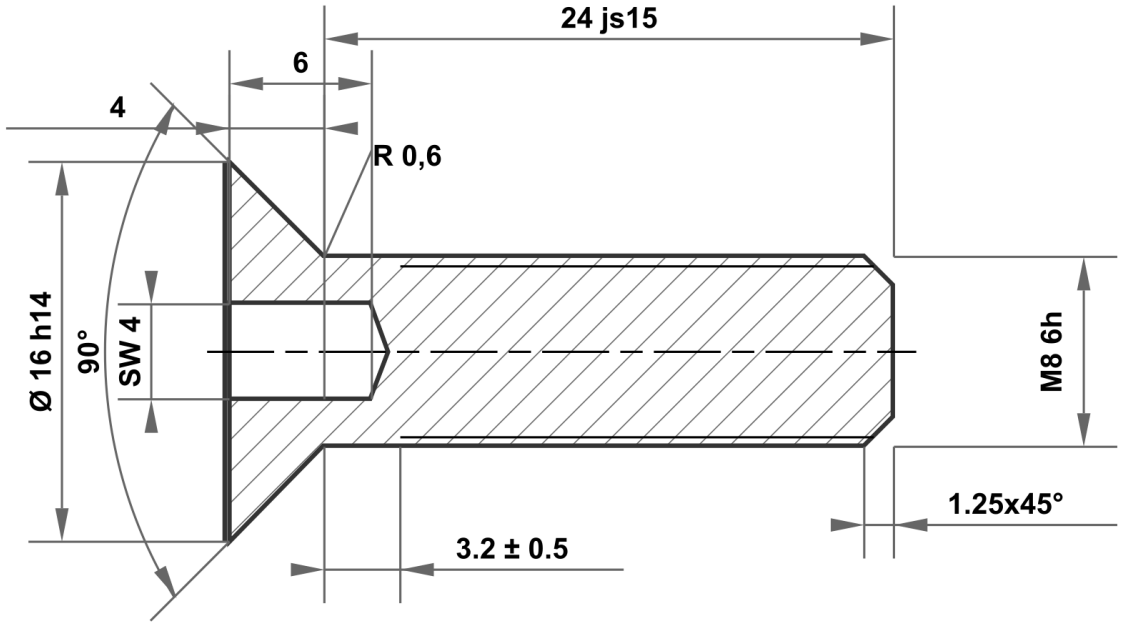

24 js15	24.420 23.580
16 h14	16.000 15.570
3.2 ± 0.5	3.200 3.200

Écart admissible pour les dimensions sans spécification de tolérance
ISO 2768-m pour les dimensions linéaires et angulaires
ISO 2768-0,6 pour la symétrie

Surface
acier clair

Echelle

Poids

Matériau 1.4305 (X8CrNiS18-9)

					Date	Nom
				Dessiné	12.03.2025	mboShop
				Contrôlé		
				Norme		
A	Plan créé	12.03.2025	eShop			
Statut	Modificatións	Date	Nom			

Désignation

Vis spéciale

No de l'article

KT611741777528

A4

mbo Osswald GmbH & Co KG
Steingasse 13
97900 Kuelsheim-Steinbach
Allemagne

Remplacement pour :

Remplacement par :