Ce dessin est la propriété exclusive de mbo Osswald GmbH & Co KG. La transmission, la duplication et la communication à des tiers (même sous forme d'extraits) sont interdites. En cas de non-respect, la responsabilité des dommages et intérêts est engagée.

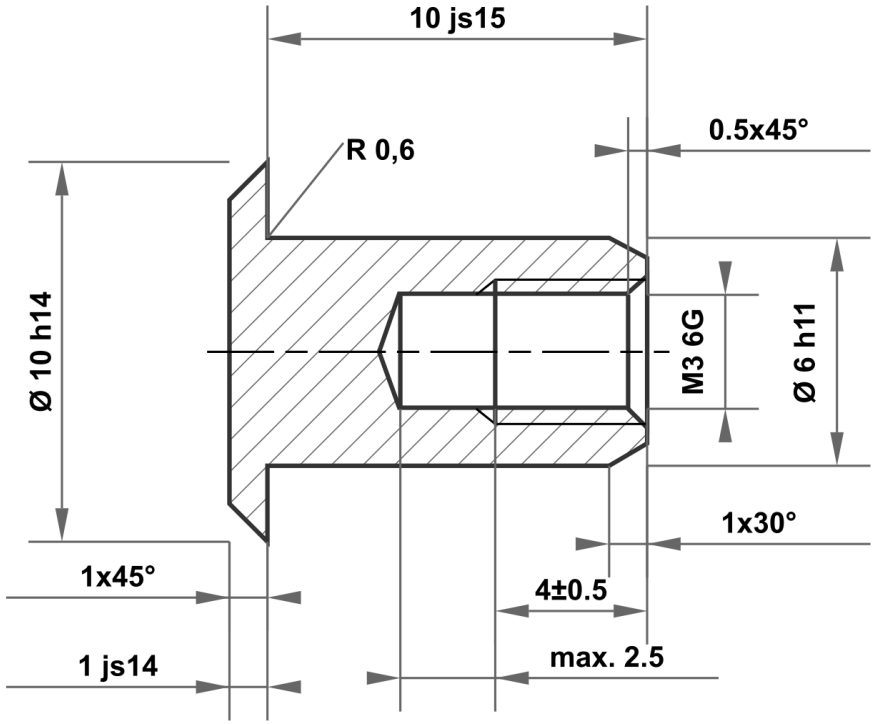

10 js15	10.290 9.710
6 h11	6.000 5.925
10 h14	10.000 9.640
1 js14	1.125 0.875

Écart admissible pour les dimensions sans spécification de tolérance
ISO 2768-m pour les dimensions linéaires et angulaires
ISO 2768-0,6 pour la symétrie

Surface: acier clair, légèrement huilé

Echelle | Poids

Matériau: 1.0715 / 1.0718 selon DIN EN 10277

					Date	Nom
				Dessiné	24.07.2025	mboShop
				Contrôlé		
				Norme		
A	Plan créé	24.07.2025	eShop			
Statut	Modificatións	Date	Nom			

mbo Osswald GmbH & Co KG
Steingasse 13
97900 Kuelsheim-Steinbach
Allemagne

Désignation
Écrou à douille

No de l'article
KT851753359944

A4

Remplacement pour :

Remplacement par :