Este plano es propiedad exclusiva de la empresa mbo Osswald GmbH & Co KG. Está terminantemente prohibido divulgarlo, reproducirlo y transferirlo a terceros (incluso de forma parcial). Una posible infracción supondrá la obligación a indemnización por daños y perjuicios.

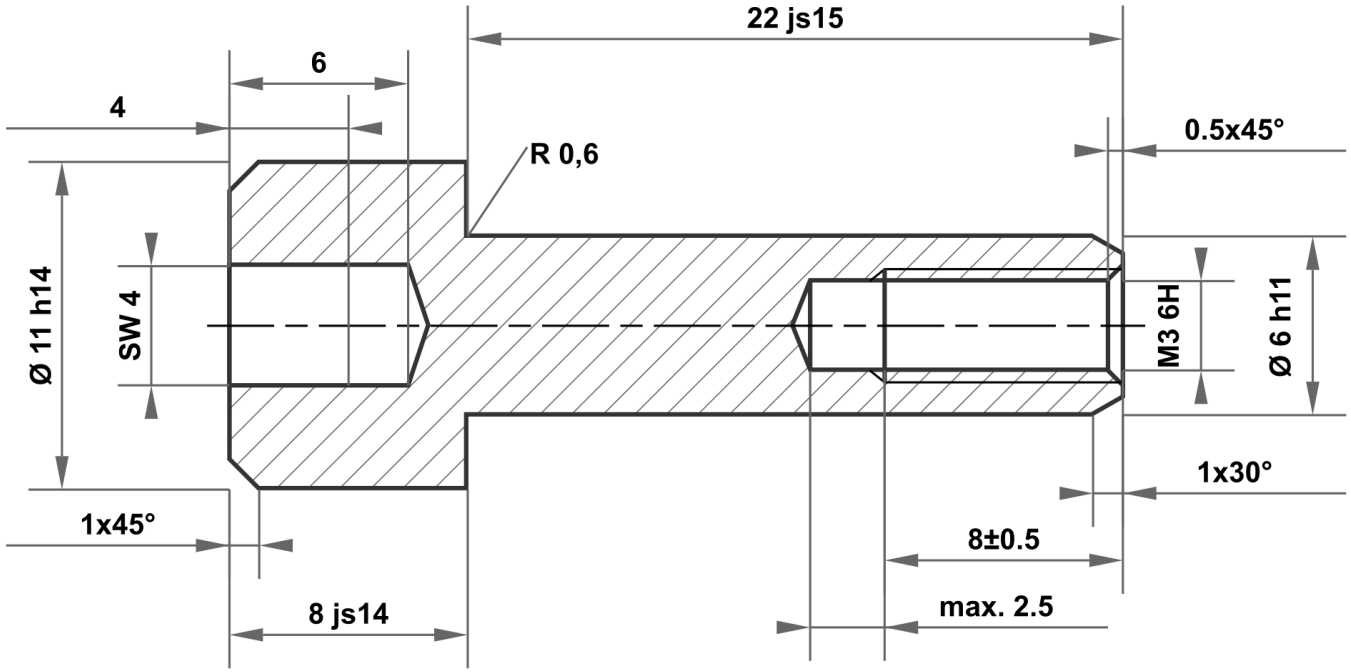

22 js15	22.420 21.580
6 h11	6.000 5.925
11 h14	11.000 10.570
8 js14	8.180 7.820

Desviación permitida para medidas sin indicación de la tolerancia
ISO 2768-m para medidas de longitud y ángulo
ISO 2768-0,6 para simetría

Superficie brillante

Escala | Peso

Material 1.4404 (X2CrNiMo17-12-2)

					Fecha	Nombre
				Dibujado	18.03.2025	mboShop
				Controlado		
				Norma		
A	Plano creado	18.03.2025	eShop			
Estado	Modificatión	Fecha	Nombre			

mbo Osswald GmbH & Co KG
Steingasse 13
97900 Kuelsheim-Steinbach
Alemania

Denominación

Tuerca de casquillo

N° de artículo
KT911742308534

A4

Sustituye a: | Sustituido por: